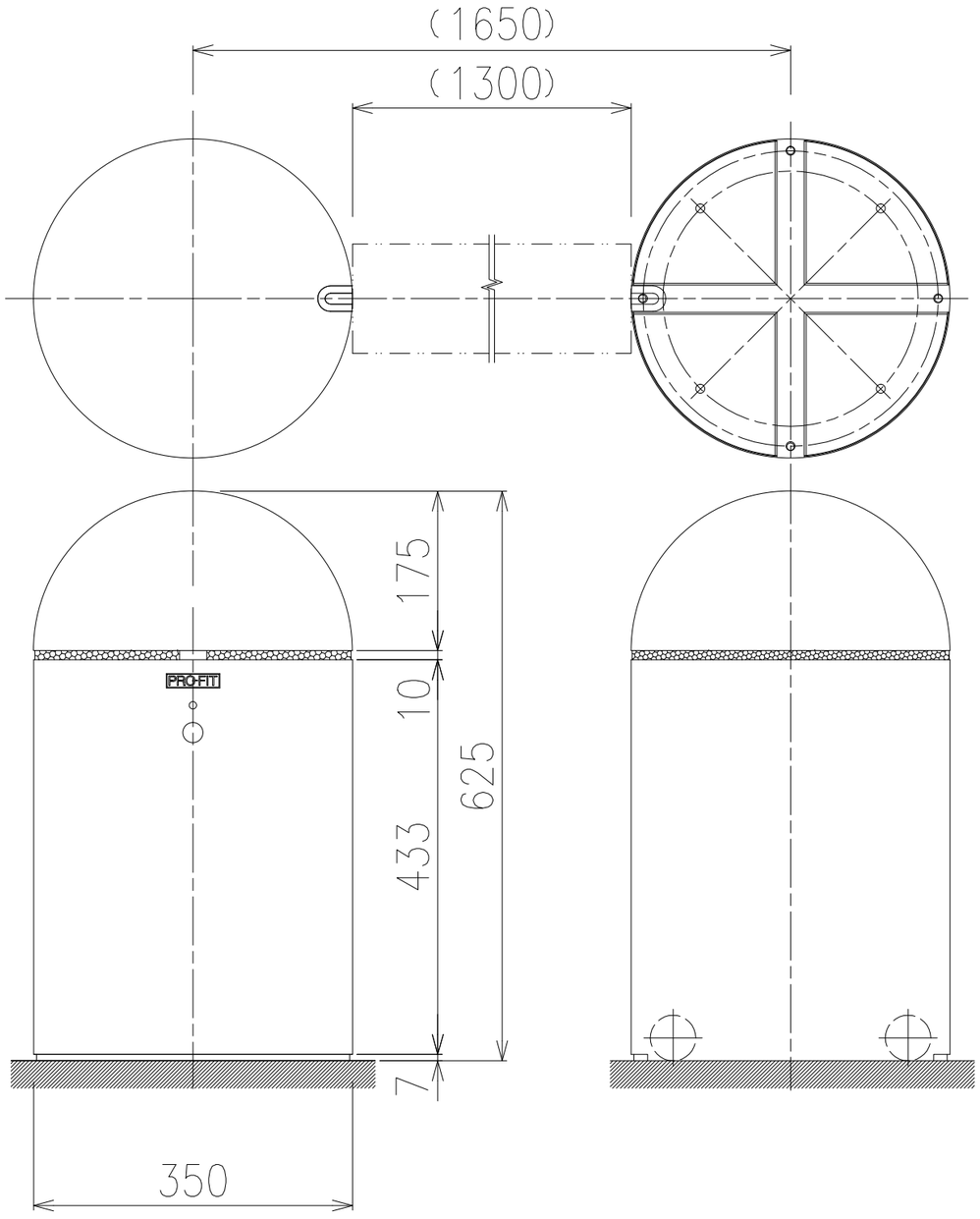

設 置 状 態

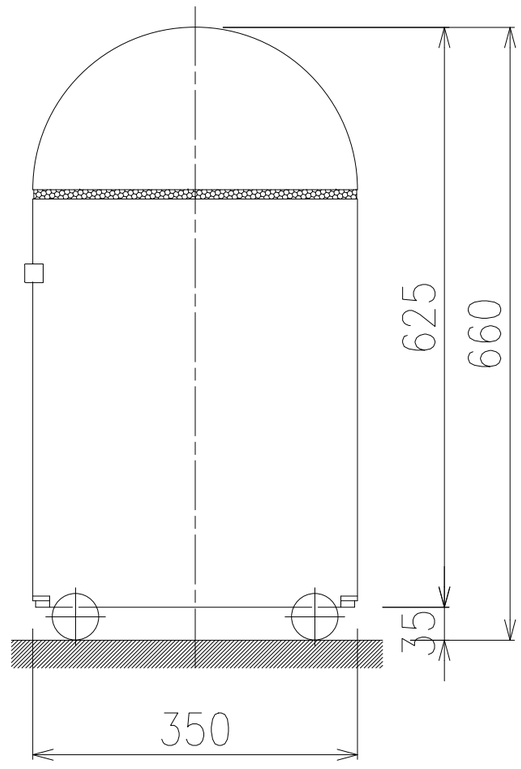

移 動 状 態

型番：PMB−002T−MB　塗装仕上
PMB−002H−MB　HL仕上
PMB−002V−MB　バイブレーション仕上

株式会社ニッケンフェンス&メタル					施　工　　殿		訂正年月日	訂　正　事　項		訂正年月日		図面名	ムーブボラード シリンダー2 ムーブ型
年月日	縮尺 A1 : 1:3	担当	製図 TAKAHASHI	検図	工事名	殿	・　・			・　・		図番	
							・　・			・　・			
							・　・			・　・			